MANUAL DE INSTRUÇÕES

DISPOSITIVO MONTAGEM DE FUNDOS IM-F1

!!! Para a sua segurança e melhor desempenho do seu equipamento !!!

Leia atentamente o manual de instruções.

Http://www.inmes.com.br

INMES

SAP: 35

0504096

NIVELAMENTO DA PRENSA

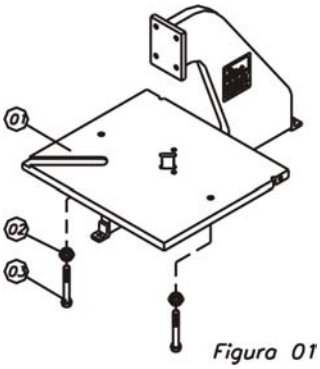

Figura 01

A sua prensa para colocação de dobradiças vem montada de fábrica, sendo necessária apenas a regulagem da mesma através dos dois parafusos, figura 01 (03), existentes nas laterais para que a prensa permaneça nivelada com a mesa ou bancada, onde será instalada.

Primeiramente deve-se soltar a porca, (02), para em seguida regular-se a altura desejada por meio dos parafusos, sendo que após regulagem pode-se apertar as porcas novamente contra a base, (01). Após nivelamento da prensa, o operador poderá fixar a mesma em uma mesa ou bancada utilizando-se para isso de parafusos específicos(não fornecidos), para o tipo de mesa, inserindo-os nos furos existentes na parte frontal e traseira da prensa.

REGULAGEM DO PRESSIONADOR

O pressionador deve ser regulado por esperimentação. Conforme figura 02, deve-se soltar a porca trava (02) figura 02, e em seguida afrouxar ou apertar a rosca de ajuste (01) figura 02, até a altura desejada para em seguida apertar a porca trava novamente.

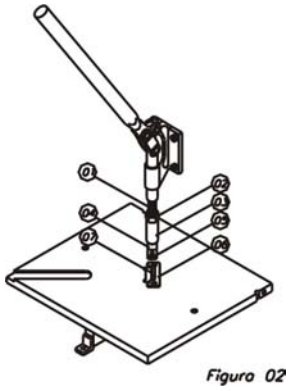

Figura 02

Para verificar se a altura está correta deve-se proceder conforme figura 03. Primeiramente escolhe-se um tamanho qualquer de fundo (06) figura 03, com sua respectiva gravata (09), e também uma dobradiça (07). Coloca-se então a gravata e encosta-se o esquadro (10), apertando-se o parafuso borboleta. Em seguida coloca-se a dobradiça sobre o porta dobradiças (08). Para colocação da dobradiça, deve-se observar a figura 04. Estas devem ser colocadas como indica a figura 04, observando se a parte curva para baixo, encostando-se a dobradiça na saliência do suporte, figura 04 (01).

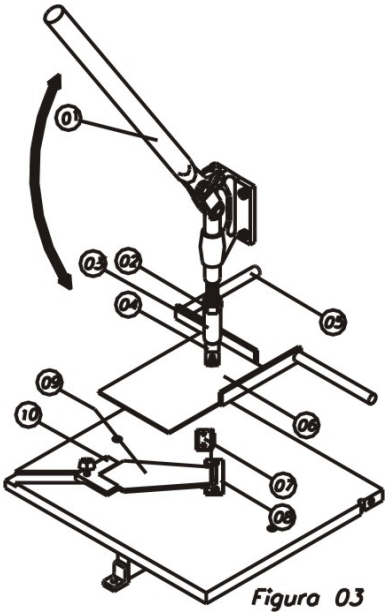

Figura 03

A seguir coloca-se o fundo que deve ser posicionado regulando-se os batentes, figura 03 (05), até a posição escolhida pelo operador.

Inseridas todas as peças acima descritas baixa-se à alavanca, (01) figura 03, observando-se que deverá haver uma certa pressão no final do curso. Está pressão indica que a regulagem do pressionador está ideal, e que a dobradiça foi colocada corretamente.

Caso ainda não esteja na altura correta, deve-se iniciar o procedimento descrito acima novamente até que esteja regulada corretamente.

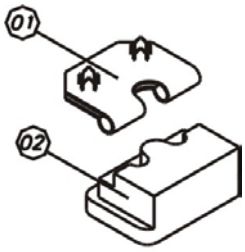

Figura 04

MANUTENÇÃO

É recomendável que a cada 40 horas de trabalho faça-se uma lubrificação na região da guia da alavanca figura 02 (08), e também do porta dobradiças, figura 02 (07), pois estas peças trabalham com movimento, e quando não lubrificadas poderão travar ou até danificar-se. Também é importante que sua prensa não fique exposta a possíveis intempéries, maresia, umidade e poeira e outros meios onde possa vir a danificar-se.

LISTA DE PEÇAS
PRENSA PARA COLOCAÇÃO DE DOBRADIÇAS

DENOMINAÇÃO	CÓDIGO INMES
Batente do Fundo Porta Retrato IM-F1	*0303003*
Esquadro da Gravata IM-F1	*0303004*
Assento do Batente do Fundo IM-F1	*0303005*
Base de Apoio Porta Dobradiças IM-F1	*0303006*
Porta Dobradiça DB Garra Maior Completo	*0303007*
Rosca de Ajuste IM-F1	*0303009*
Suporte do Pressionador IM-F1	*0303010*
Pressionador IM-F1	*0303020*
Pedestal/Base IM-F1	*0303023*
Conjunto de Aperto IM-F1	*0303012*
Paraf. Sext. Int. c/ Cab. M4x10mm	*0408088*
Paraf. Sext. Int. c/ Cab. M6x20mm	*0408018*
Paraf. Sext. Int. c/ Cab. M8x20mm	*0408026*
Paraf. Sext. Int. c/ Cab. M8x35mm	*0408029*
Paraf. Cab. Sext. Ext. M12x65mm	*0408087*
Porca Sext. MA 16mm Zinc.	*0408149*
Etiqueta N° Série	*0405001*
Porca Sext. Polida M12	*0408070*
Manípulo Borb. M6x20mm MPLG-BRPT	*0415003*
Mola Screw Center 10501005	*0416021*
Etiquetas Fundo Chapado	*0504015*
Etiqueta n° de Série Diversos	*0504120*

SAP: 35

IM-F1

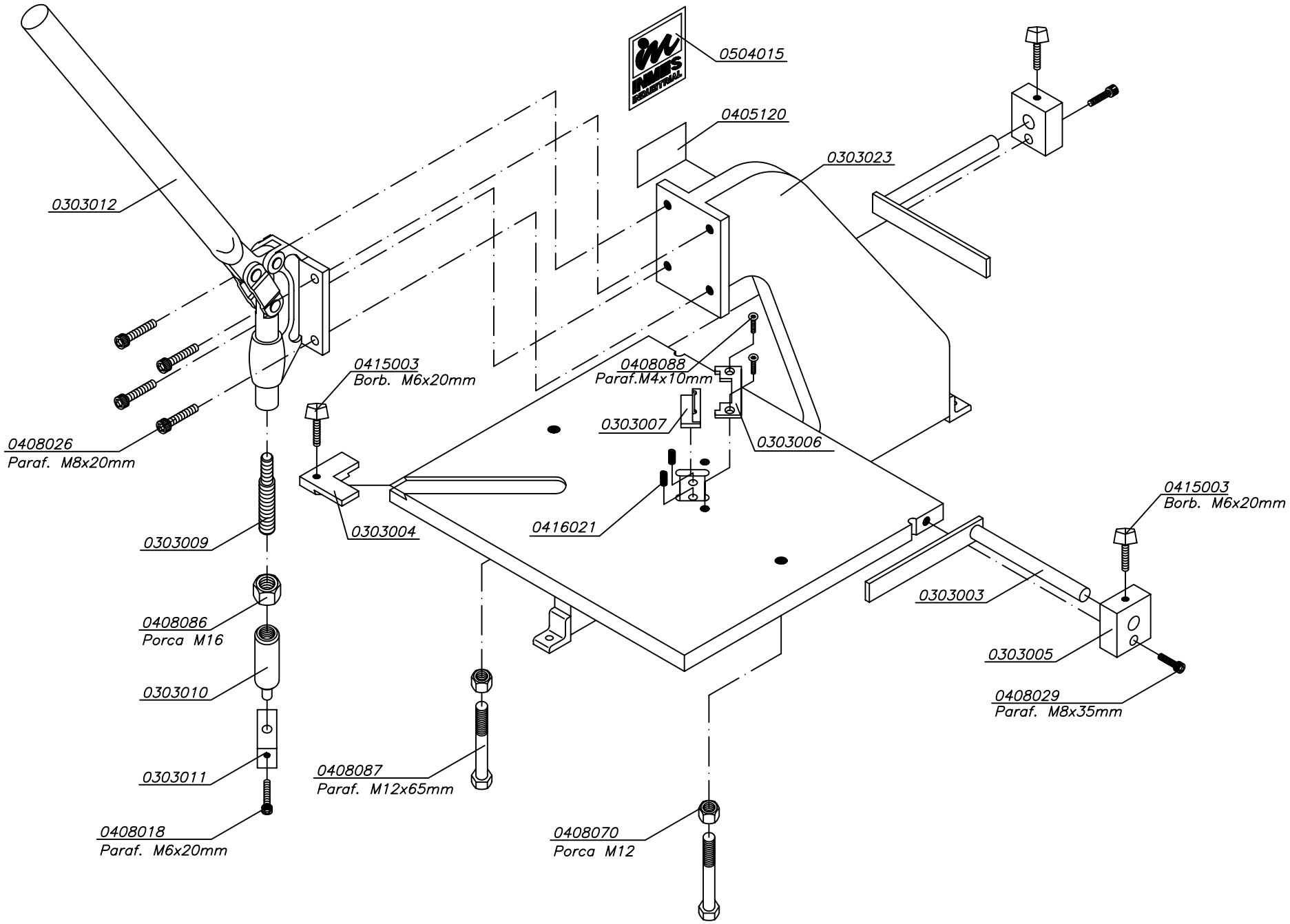
0504015
0405120
0303023
0303012
0415003
Borb. M6x20mm
0408088
Paraf.M4x10mm
0303007
0303006
0408026
Paraf. M8x20mm
0303004
0416021
0415003
Borb. M6x20mm
0303009
0303003
0408086
Porca M16
0303005
0303010
0408029
Paraf. M8x35mm
0303011
0408087
Paraf. M12x65mm
0408018
Paraf. M6x20mm
0408070
Porca M12

ATENÇÃO

PORTUGUÊS DO BRASIL

TERMO DE GARANTIA

Para que tenha validade o presente TERMO DE GARANTIA é imprescindível que seja apresentada a competente NOTA FISCAL da compra do produto.

Com este produto, a **INMES** tem como objetivo atender plenamente o comprador, proporcionando a garantia na forma aqui estabelecida:

1. Este termo possui garantia complementar à legal, estipulando que todas as partes e componentes, ficam garantidos integralmente contra eventuais defeitos de peças ou de fabricação que venham a ocorrer no prazo de 365 (trezentos e sessenta e cinco dias), ou seja, 90 (noventa dias) da garantia legal, acrescidos de 270 (duzentos e setenta dias) da garantia complementar **INMES**, a partir da data da entrega do produto.

2. Os equipamentos e componentes de fabricação de terceiros, que integram o produto **INMES** não estarão abrangidos pela garantia complementar.

3. Constatado o eventual defeito de fabricação, o comprador deverá entrar em contato imediatamente com a Assistência Técnica **INMES**.

4. Entende-se por garantia, o reparo gratuito do equipamento e a reposição de peças que de acordo com o parecer Técnico **INMES** apresentem defeito técnico de fabricação.

5. As despesas de transporte do equipamento até a equipe técnica ou desta até o equipamento e os custos de capacitação e treinamento, ocorrerão por conta e risco do usuário.

6. Essa garantia fica automaticamente cancelada, se ocorrer uma das hipóteses a seguir:

a) Se o defeito for ocasionado pelo uso diverso a que se propõe o equipamento ou pelo uso em desacordo com as instruções e informações contidas no manual de instalação e manual de instruções de uso do produto.

b) Se o comprador vier a transferir a propriedade ou o local onde o produto está instalado.

c) Se qualquer peça, parte ou componente agregado ao produto, se caracterizar como não original.

d) Se ocorrer à ligação deste produto em tensão diversa da indicada ou quando ocorrer mudanças ou oscilação de tensão.

e)Se ocorrer ajuste técnico ou conserto realizado por pessoa não autorizada pela **INMES,** ou for verificado sinais de violação de suas características originais.

f) Por casos fortuitos ou força maior, bem como aqueles causados por agentes da natureza.

INMES

Rod. SC 438 - Km 184
Caixa Postal 65 - CEP 88750-000
Braço do Norte - SC - Brasil
http://www.inmes.com.br
e-mail: vendas@inmes.com.br
SAC 0300 788 2022
+55 (48) 3651 2300